НАСОС-ДОЗАТОР SUB 100

Артикул

890656

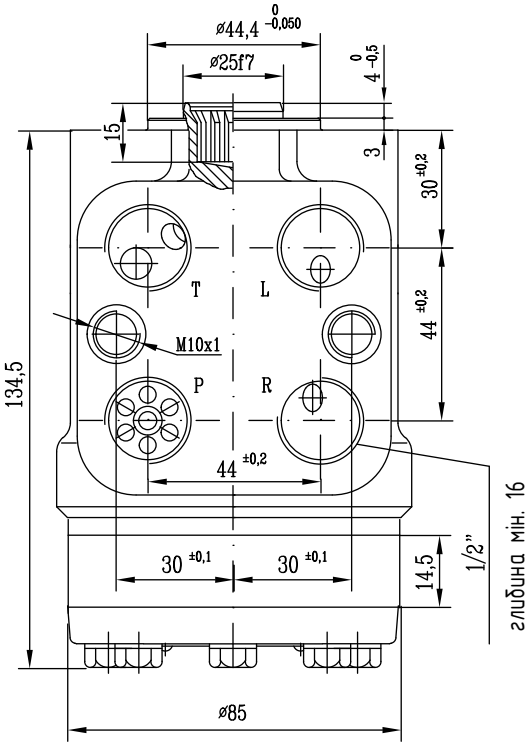

Схема

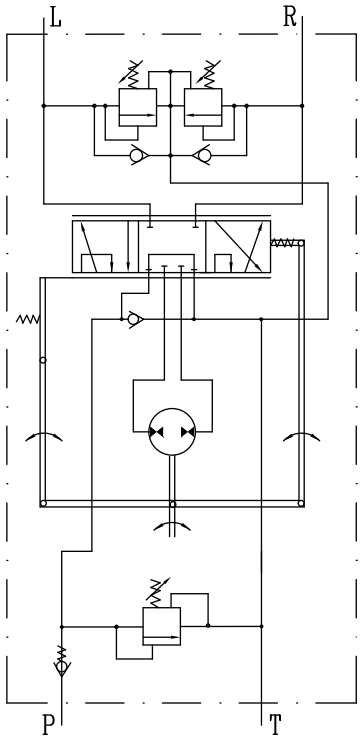

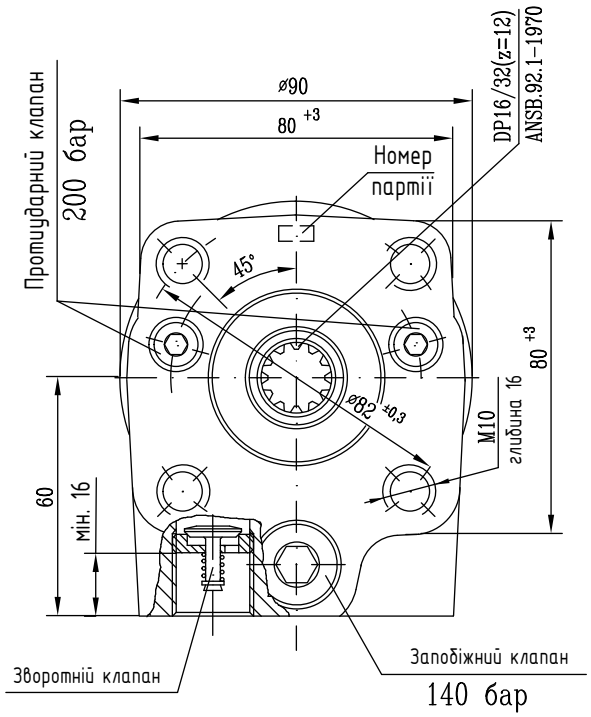

Технічні характеристики	
Номінальний робочий тиск	80 - 140 бар
Максимальний робочий тиск	160 бар
Діапазон налаштування заподіжного клапану	80 - 160 бар
Тиск відкриття зворотного клапану	мін. 1,1 бар
Діапазон налаштування протиударних клапанів	100 - 210 бар
Максимальний тиск в лінії зливу «T»	40 бар
Температурний діапазон	-30 до +80 °C
Рідина: мінеральна гідравлічна олива в'язкістю 10-100 (мм²/с)	

Переклад каталогу українською – від спеціалістів Групи компаній "Моторімпекс"

MOTORIMPEX

SINCE 1993

m-impex@motorimpex.ua
motorimpex.ua

+38 (095) 000-30-10
+38 (097) 085-80-80